Inhaltsverzeichnis

Datei:Gelosoelectrdiagr.jpg

- Datei
- Dateiversionen
- Dateiverwendung
- Metadaten

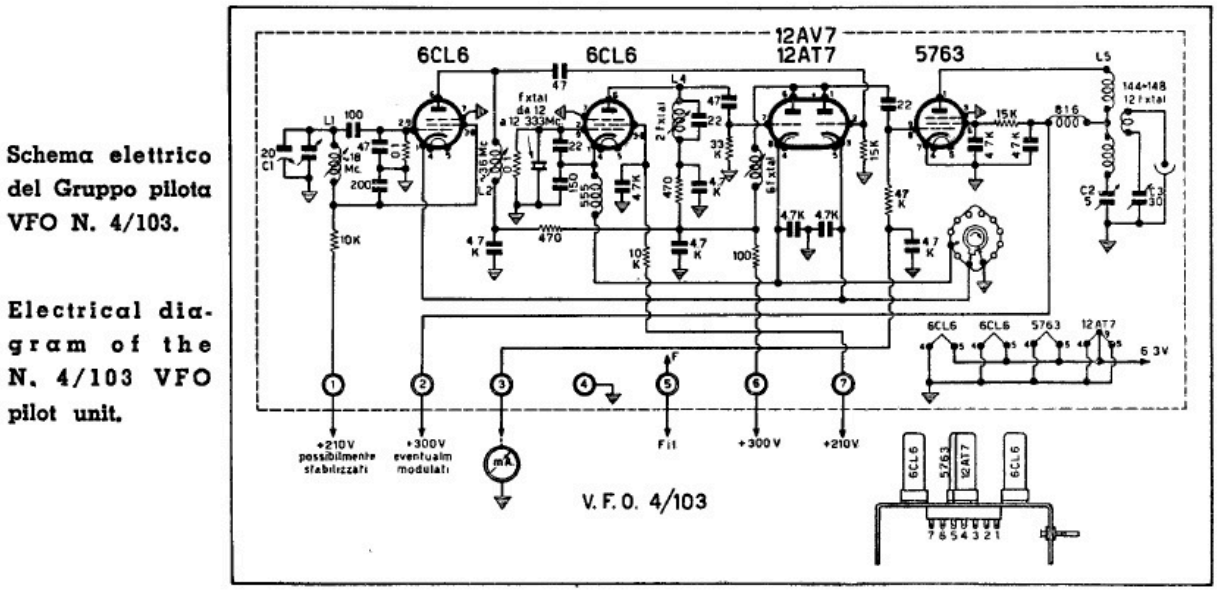

Größe dieser Vorschau: 800 × 416 Pixel. Weitere Auflösungen: 320 × 167 Pixel | 886 × 461 Pixel.

Originaldatei (886 × 461 Pixel, Dateigröße: 125 KB, MIME-Typ: image/jpeg)

Dateiversionen

Klicken Sie auf einen Zeitpunkt, um diese Version zu laden.

	Version vom	Vorschaubild	Maße	Benutzer	Kommentar
aktuell	19:56, 11. Aug. 2012	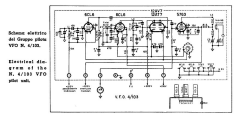	886 × 461 (125 KB)	Mikbym (Diskussion | Beiträge)	

Sie können diese Datei nicht überschreiben.

Dateiverwendung

Die folgende Seite verwendet diese Datei:

- Geschichte UKW Funk

Metadaten

Diese Datei enthält weitere Informationen, die in der Regel von der Digitalkamera oder dem verwendeten Scanner stammen. Durch nachträgliche Bearbeitung der Originaldatei können einige Details verändert worden sein.

Kameraausrichtung	Normal
Horizontale Auflösung	72 dpi
Vertikale Auflösung	72 dpi